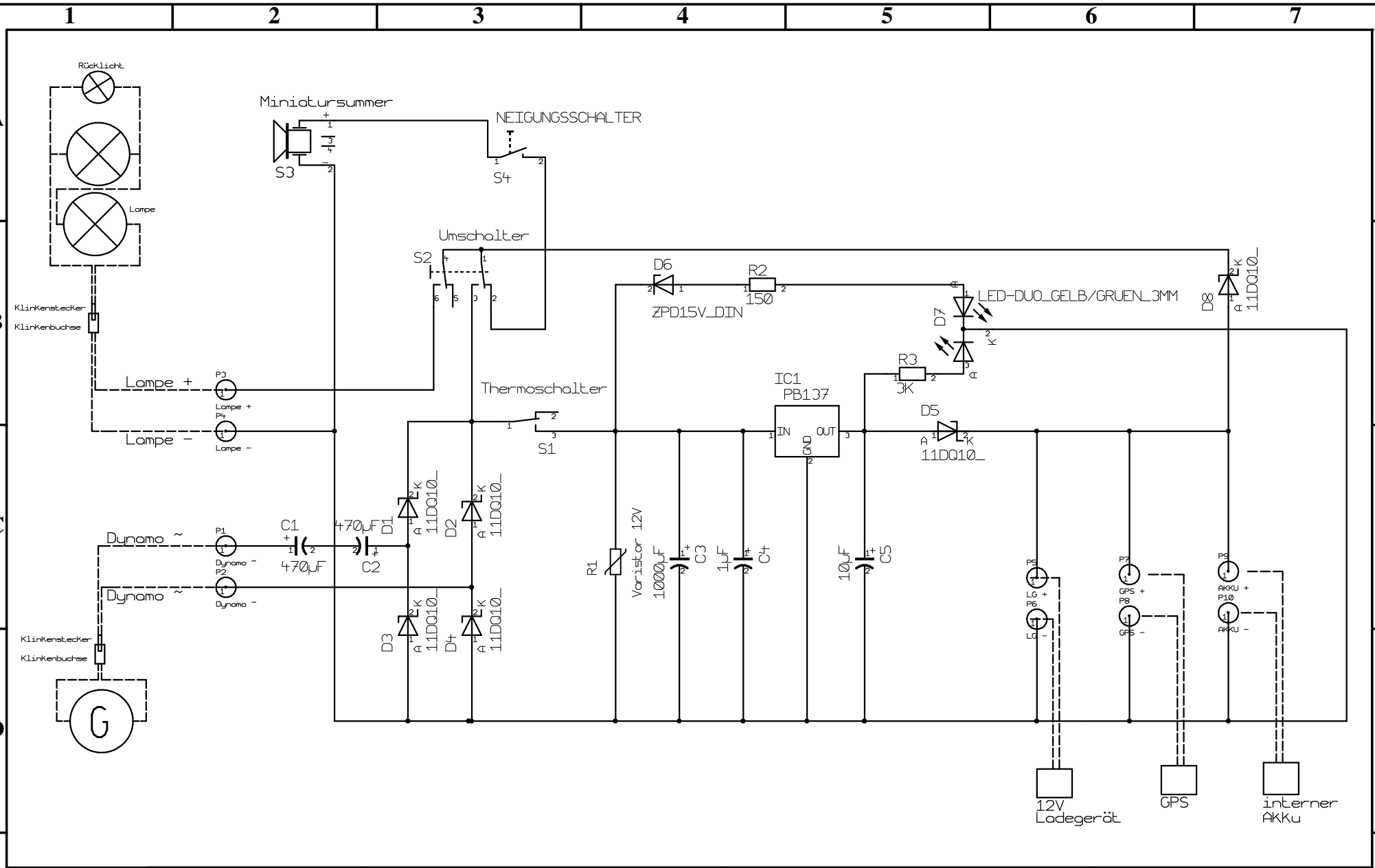

Datum: 23.02.07	**Maßstab:** 96,70%	**Projekt:**	
Name: Forumslader 12V			
letzte Änderung: 22.01.07			